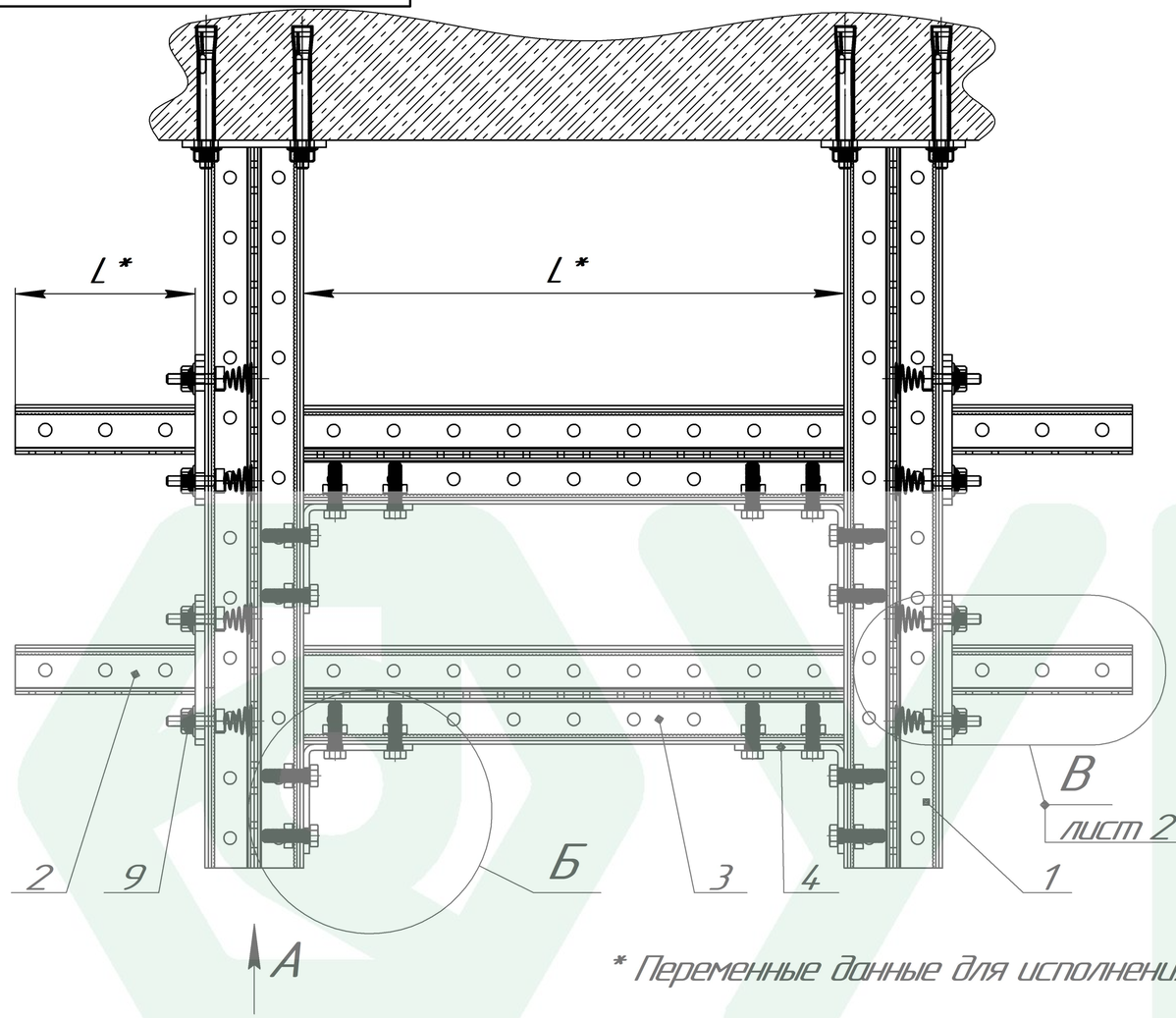

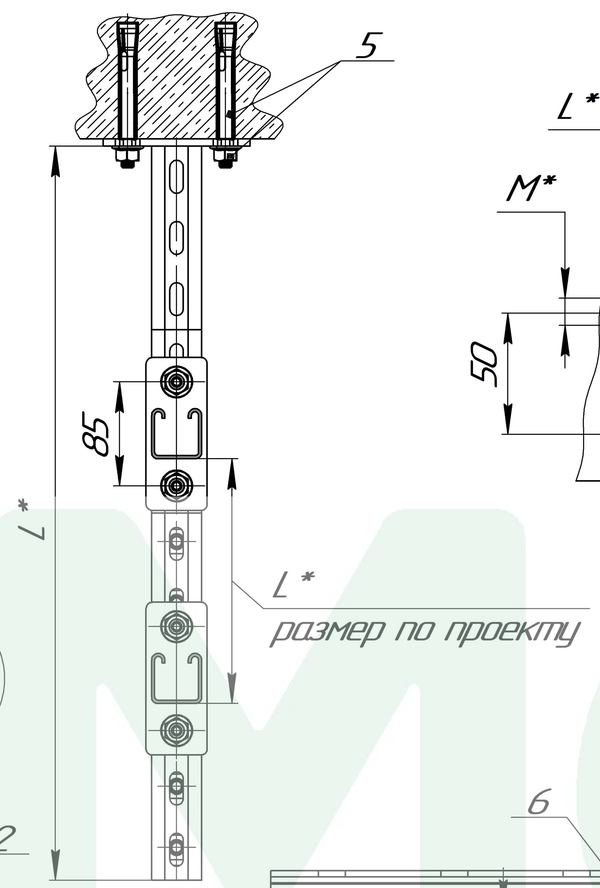

Б
М 2 : 1

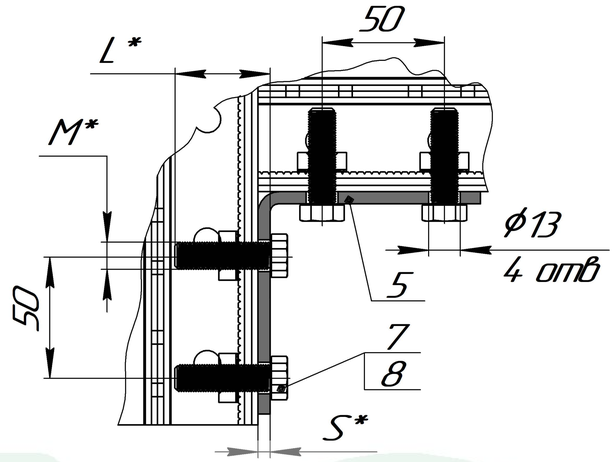

Вид А
М 2 : 1

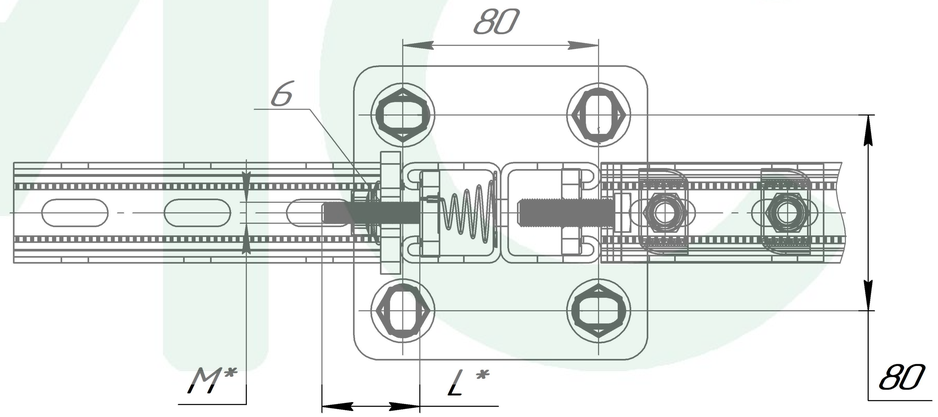

* Переменные данные для исполнения:

L * – длина элемента, мм.
M* – диаметр резьбы элемента, мм.
ϕD* – диаметр элемента, мм.
HD* – покрытие элемента
S* – толщина элемента, мм

1* Подбор типоразмеров элементов осуществляется по технической документации УМС.
2. Несущая способность элементов узла проверяется по технической документации УМС.
3. Необходимо учитывать требования действующих СНиПов РФ.

Поз.	Артикул	Наименование	Кол-во, шт
1	SSD – 41 – L * – HD*	Страт – стойка двойная 41 x 41 мм	2
2	SK – 41 – L * – HD*	Консоль 41 x 41 мм	4
3	SPD – 41 – L * – HD*	Страт профиль двойной 41 x 41 мм	2
4	PU – 4 – HD*	Пластина угловая 90° 4 отв	4
5	BAG – D* – L *	Болт анкерный с гайкой	12
6	TBP – M* – L *	Т – болт с пружиной	8
7	B – M* – L * – HD*	Болт шестигранный DIN 933	16
8	SG – M* – HD*	Страт гайка	24
9	GF – M*	Гайка с фланцем DIN 6923	8

Изм.	Лист	№ докум.	Подп.	Дата
Разраб.				
Пров.				
Т.контр.				
Н.контр.				
Утв.				

SSD–41
Сборный подвес

Вариант № 1

Лит.	Масса	Масштаб
		1:1
Лист	Листов 1	

УМС

Перв. примен. | Справ. № | Подп. и дата | Инв. № дубл. | Взам. инв. № | Подп. и дата | Инв. № подл.

Копировал | Формат А3